FOYERS DE BRUNNER

Stil-Tunnel 62/76
Porte relevable (easy-lift)

État: 21.10.2016

BRUNNER®
made in germany

Dessins cotés | **Stil-Tunnel 62/76 Porte relevable (easy-lift)**

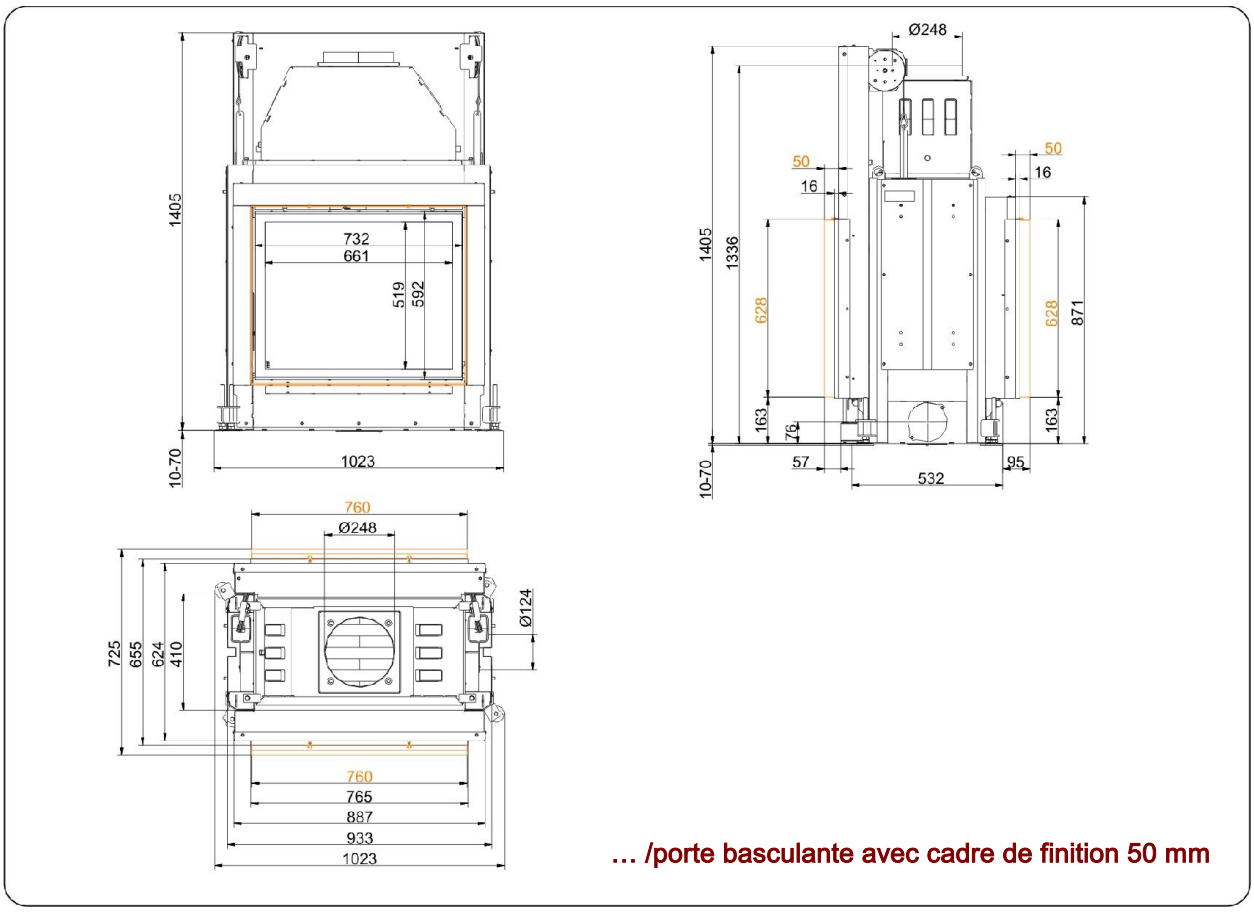

… /porte basculante avec cadre de finition 50 mm

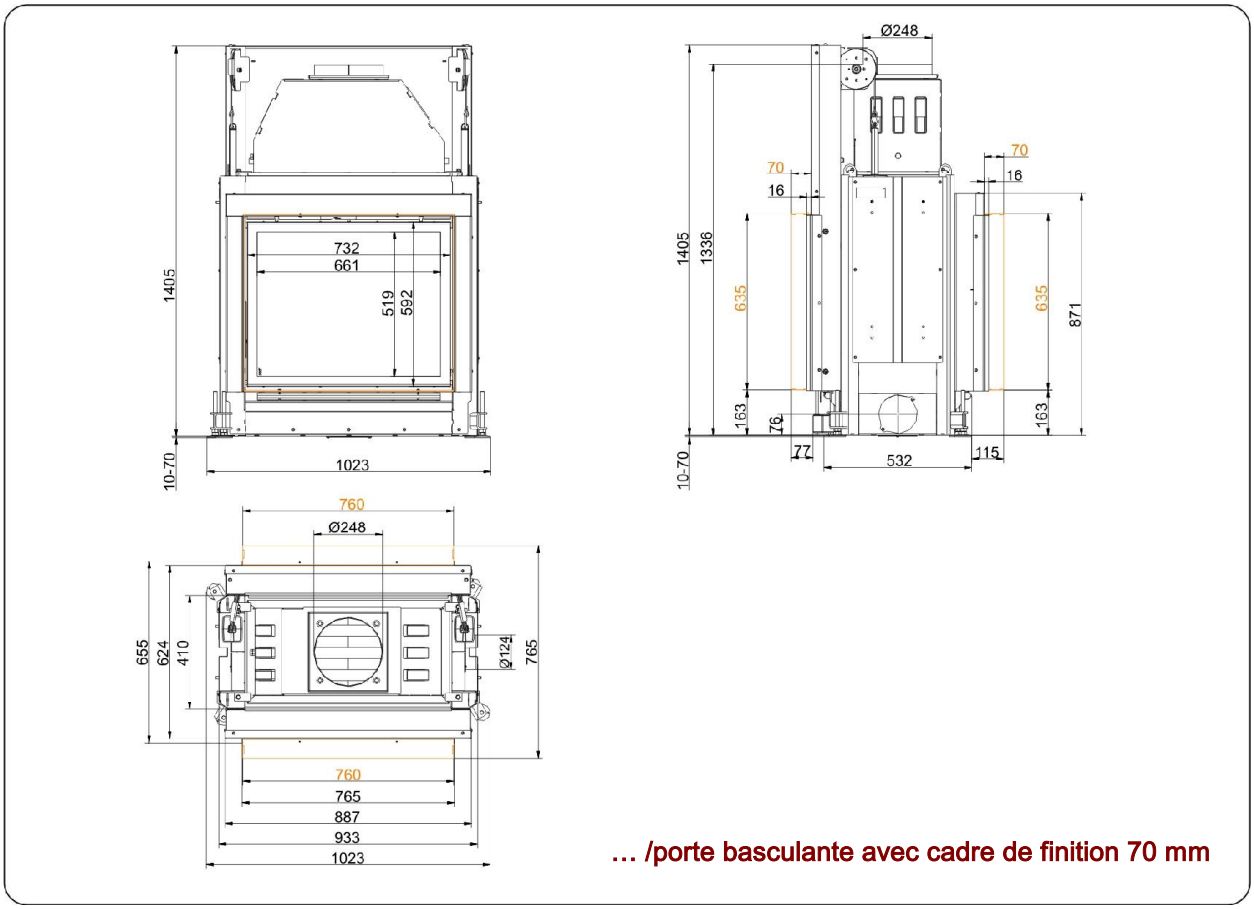

… /porte basculante avec cadre de finition 70 mm

Pour les schémas nous recommandons le logiciel Palette CAD. Schémas régulièrement mis à jour sur www.brunner.de
Options possibles sur les cadres marqués en couleur.

Dessins cotés | **Stil-Tunnel 62/76 Porte relevable (easy-lift)**

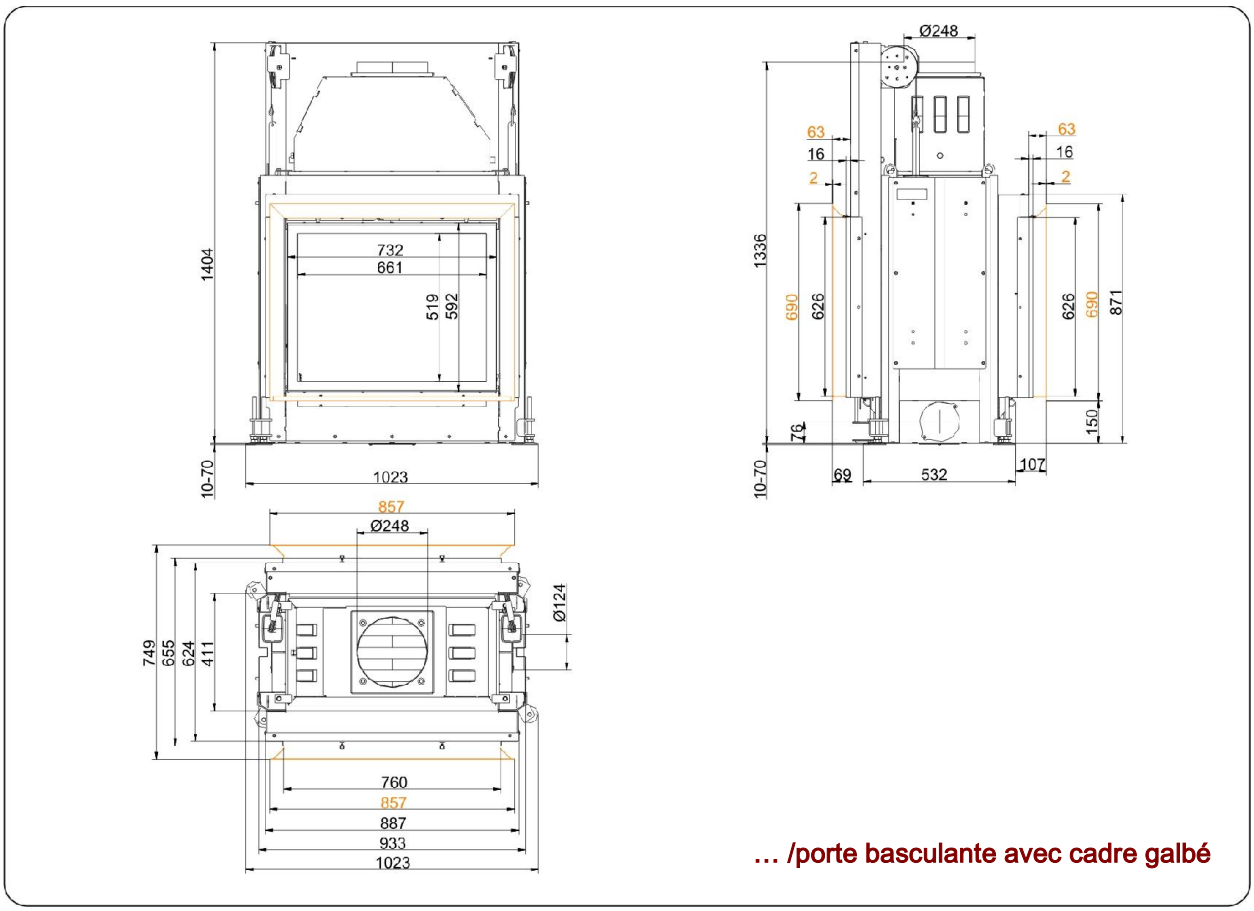

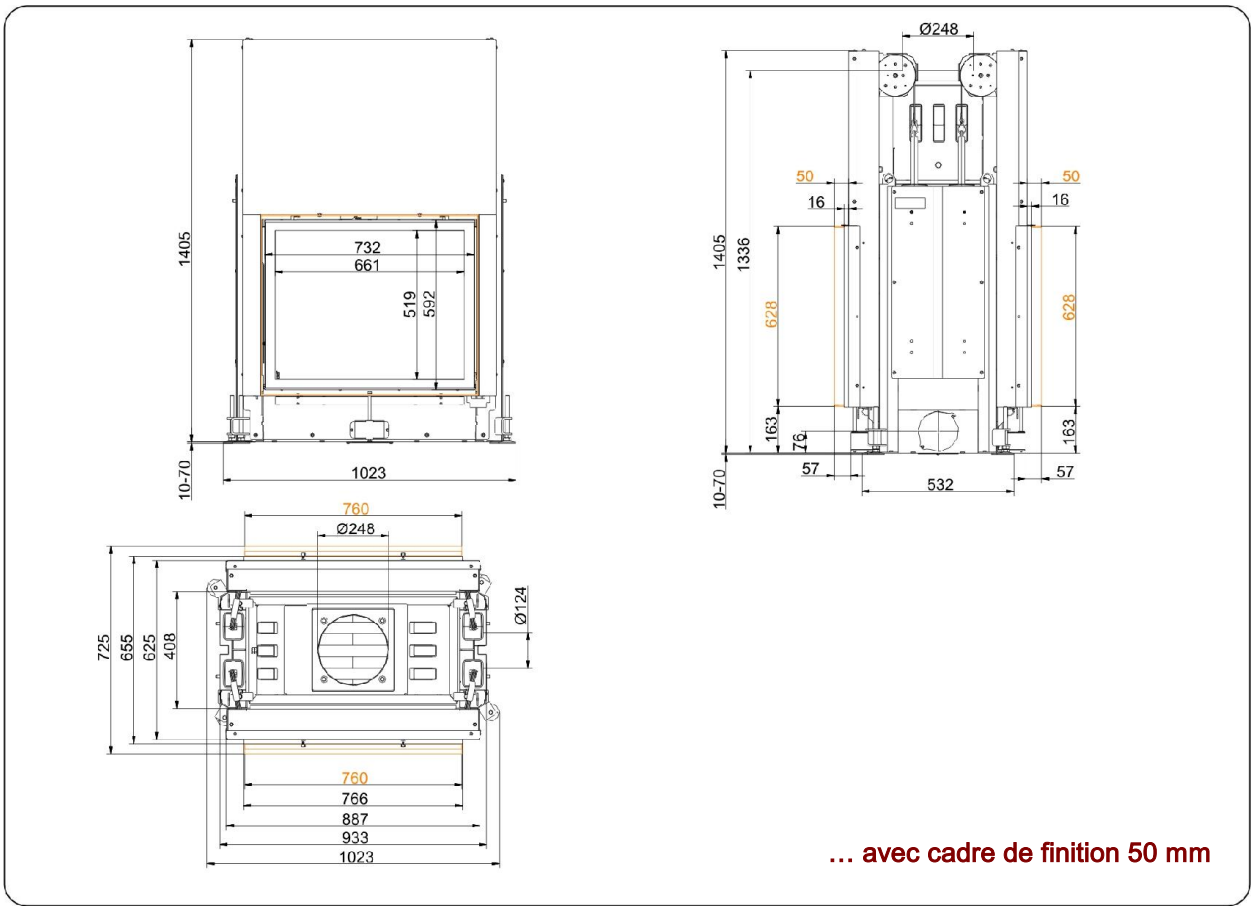

Pour les schémas nous recommandons le logiciel Palette CAD. Schémas régulièrement mis à jour sur www.brunner.de
Options possibles sur les cadres marqués en couleur.

Dessins cotés | **Stil-Tunnel 62/76 Porte relevable (easy-lift)**

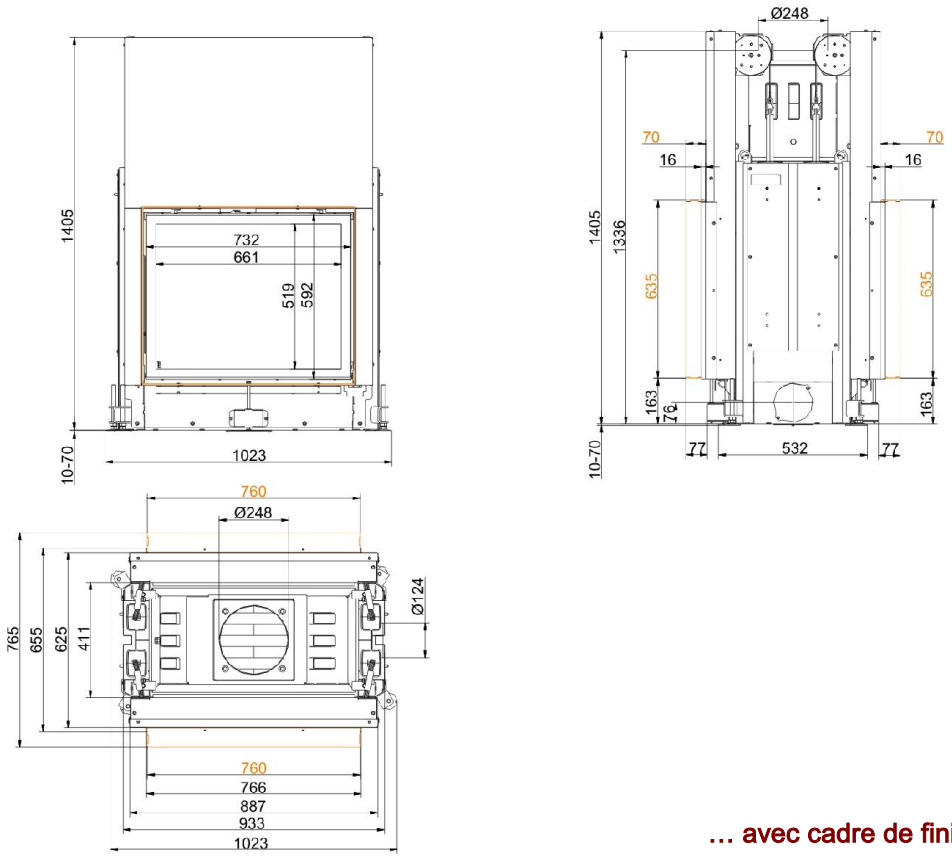

… avec cadre de finition 70 mm

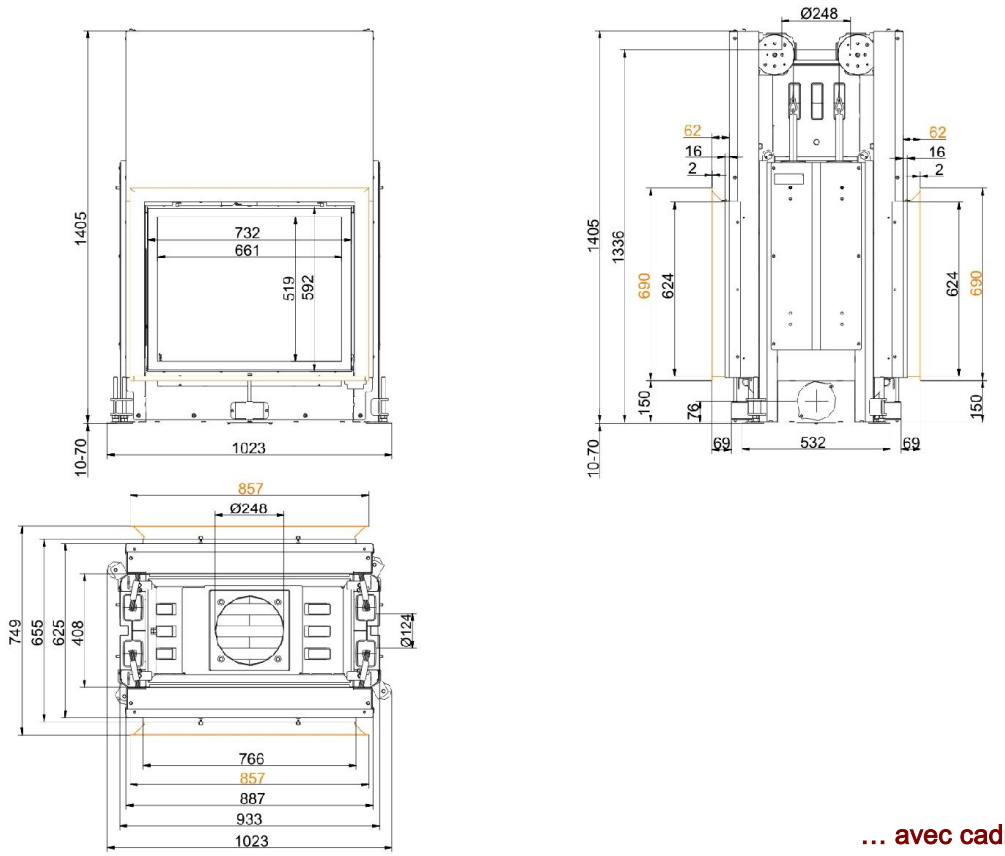

… avec cadre galbé

Pour les schémas nous recommandons le logiciel Palette CAD. Schémas régulièrement mis à jour sur www.brunner.de
Options possibles sur les cadres marqués en couleur.

Dessins cotés | **Stil-Tunnel 62/76 Porte relevable (easy-lift)**

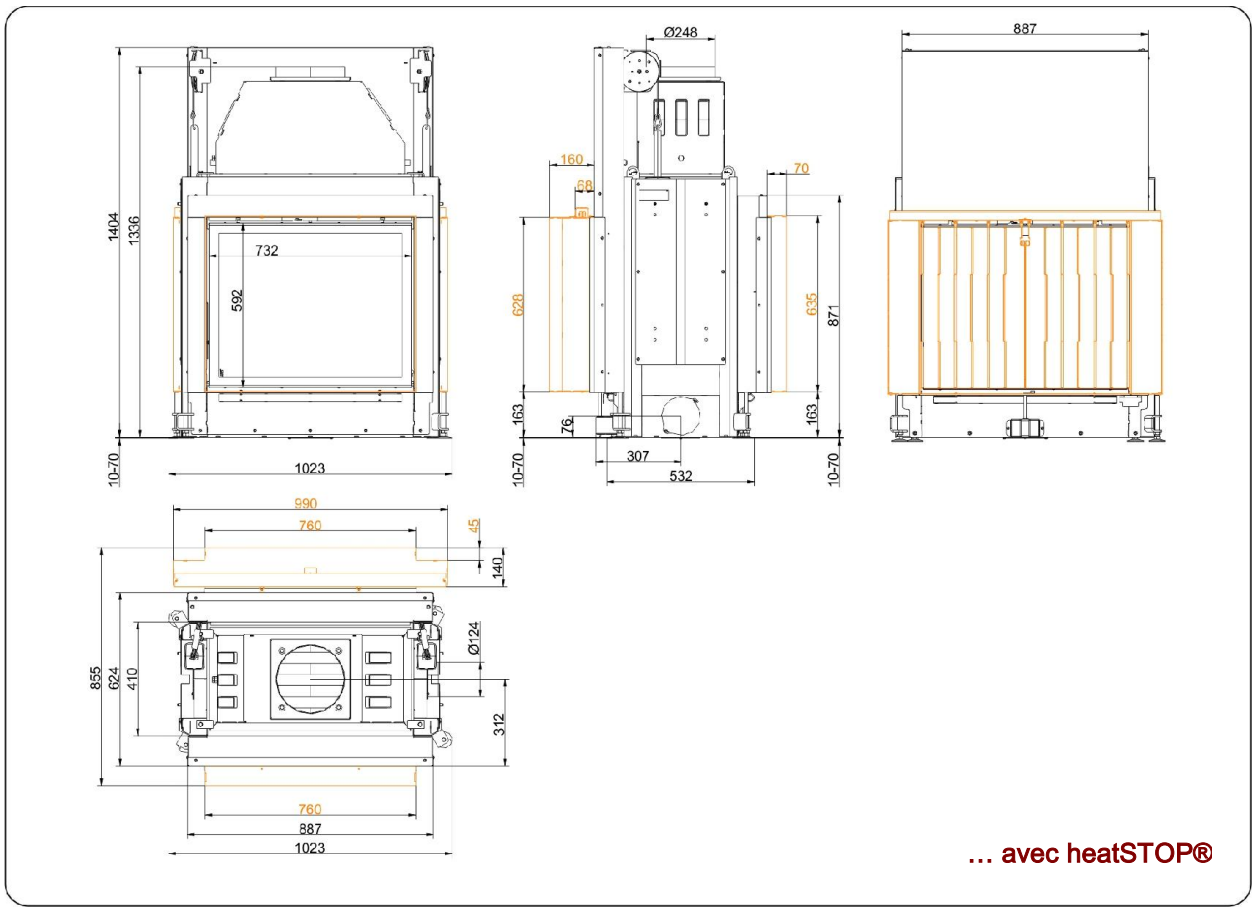

Pour les schémas nous recommandons le logiciel Palette CAD. Schémas régulièrement mis à jour sur www.brunner.de
Options possibles sur les cadres marqués en couleur.

Planification et montage

Stil-Tunnel 62/76

conforme à		EN 13229 W	EN 13229 W
Valeur pour mode de fonctionnement		Puissance nominale	4)
Convient pour tous les modes de construction selon les règles de l'art		OK	OK
Données pour vérification des performances			
Puissance thermique nominale déclarée	kW	11	-
Consommation de combustible	kg/h	3,2	3,0
Puissance calorifique	kW	13	13
Flux massique des gaz de fumée	g/s	10	70
Température des gaz de fumée (avant accumulateur)	°C	-	-
Température des gaz brûlés dans			
hotte en acier	°C	180	120
accumulateur en fonte (GNF10)	°C	-	-
anneaux d'accumulation (MAS) 1)	°C	-	-
surface de chauff. Supplément. en céramique 2)	°C	-	-
pierres modulaires d'accumulation (MMS)	°C	-	-
Partie chaudière	°C	-	-
pression de refoulement nécessaire	Pa	13	6
Air de combustion consommé	m³/h	35	180
Diam. du raccord d'air de combustion Ø	mm	125	-
Répartition de la chaleur			
Foyer / surface de chauffage supplémentaire	%	50 / -	- / -
Vitre (simple / double vitrage)	%	50 / -	- / -
Chaudière	%	-	-
Sections grillagées 4)			
Air amené	cm²	700 / 100 / -	- / - / -
Air de circulation	cm²	700 / 100 / -	- / - / -
surface minimum avec modèle de foyer fermé			
Surface rayonnante	m²	4,0	-
Distances chambre de chauffe			
de la paroi de la chambre de chauffe	cm	8	8
du sol	cm	2	2
Isolation thermique sans / avec 3) grille de ventilation			
Mur ajouté	cm	18 / 14	18 / 14
Sol	cm	4 / 2	4 / 2
Plafond	cm	22 / 16	22 / 16
Isolation thermique autour du portillon	cm	-	-
Prémaçonnerie du mur à protéger	cm	10	10
Poids			
Foyer + Chambre de combustion	kg	203 + 69	
répond à l'exigence les valeurs limites pour			
Allemagne / Autriche / Suisse / Norvège		1.BImSchV (Stufe 2) / 15a BVG (2015) / LRV / -	

1) Utilisation d'un étrangleur recommandée
2) Valeur indicative ou vérification mathématique des performances indispensable
3) Valeurs obtenues avec les sections grillagées susmentionnées, coque du foyer de type rayonnant
4) pour insert / ouvrant de fumée / récupérateur métallique

Ulrich Brunner GmbH
Zellhuber Ring 17 -18
D-84307 Eggenfelden
Telefon: +49 / (0)87 21 / 7 71-0
Telefax: +49 / (0)87 21 / 7 71-100
info@brunner.eu | www.brunner.eu

Les produits BRUNNER sont exclusivement proposés et vendus par des entreprises qualifiées.
Sous réserve de modifications techniques et de la gamme. (10/16)